QUESITO A RISPOSTA SINTETICA N. 1

(rispondere nel numero massimo di righe prefissato, punteggio da 0 a 10 punti)

Il candidato illustri le funzioni e i compiti del Direttore dei Lavori di un'opera pubblica ed illustri come può essere strutturato l'ufficio di direzione dei lavori in relazione alla complessità dell'opera descrivendo le competenze in capo alle varie figure che compongono lo stesso ufficio di direzione dei lavori.

QUESITO A RISPOSTA SINTETICA N. 2

(rispondere nel numero massimo di righe prefissato, punteggio da 0 a 10 punti)

Il candidato indichi i principali riferimenti normativi relativi alla classificazione delle strade; illustri inoltre la classificazione tipologica delle intersezioni stradali e le condizioni di ammissibilità per i diversi tipi di nodo.

QUESITO A RISPOSTA SINTETICA N. 3

(rispondere nel numero massimo di righe prefissato, punteggio da 0 a 10 punti)

Il candidato risolva la seguente struttura isostatica determinando, in funzione dei parametri "q" ed "L":

- Le reazioni vincolari;
- Il grafico del Momento flettente e del Taglio, indicando i rispettivi valori nei punti "A" e "B";
- Il valore del Momento flettente nel punto "C";

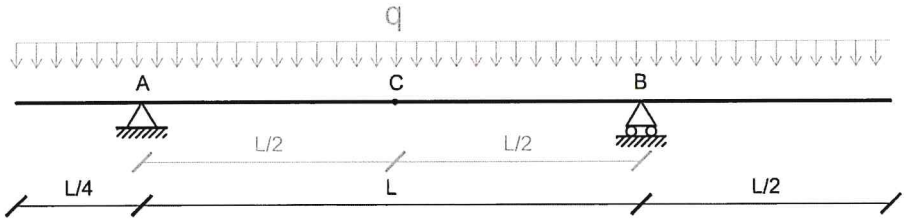

Inoltre ipotizzando che il precedente schema sia riferito ad una trave in C.C.A. di dimensioni 30x40cm che sostiene il solaio rappresentato in figura, soggetto a sovraccarico per categoria d'uso "A" (Ambienti ad uso residenziale), il candidato esegua l'analisi dei carichi e determini il carico "q" effettivo agente sulla trave.

PARTICOLARE SOLAIO

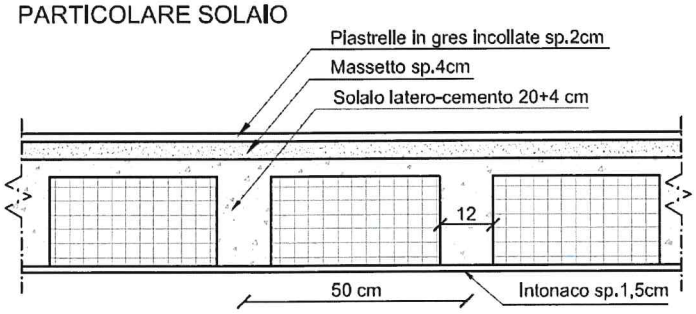
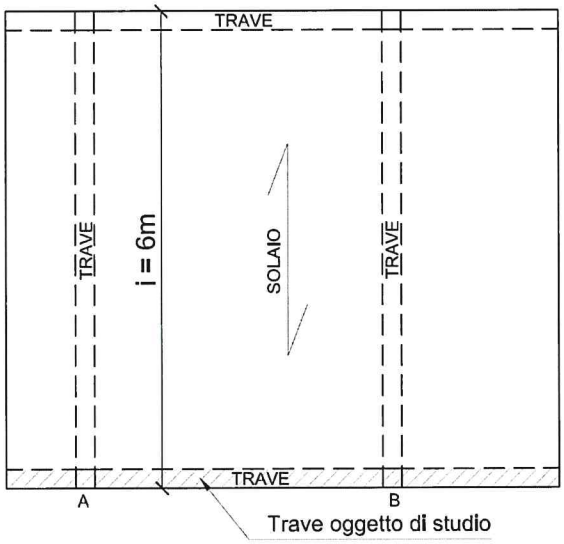
PIANTA DEL SOLAIO